Zertifizierung 2008

Jede der folgenden drei Aufgaben wird mit 10 Punkten bewertet. Eine erfolgreiche Zertifizierung setzt das Erreichen von mindestens 70% (= 21 Punkte) voraus. Die Arbeitszeit beträgt 90 Minuten.

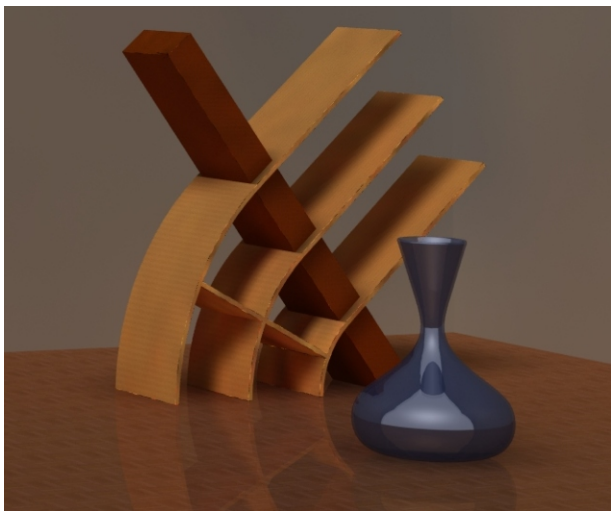

1) Modellieren Sie die auf dem Foto ersichtlichen Gegenstände (Stehregal und Bodenvase aus Glas) und erzeugen Sie ein dem Foto nachempfundenes fotorealistisches Bild.

Hinweise:

- Verwenden Sie geeignete Materialen.
- Die Bodenvase ist mit blau gefärbten Glas zu belegen.
- Speichern Sie das Bild als BSP1.JPG ab.
- Definieren Sie eine - dem Foto entsprechende - Festansicht "BILD1".
- Verwenden Sie eine passende Beleuchtung.

2) Konstruieren Sie das durch Maße angegebene technische Werkstück (am besten unter Verwendung von Features).

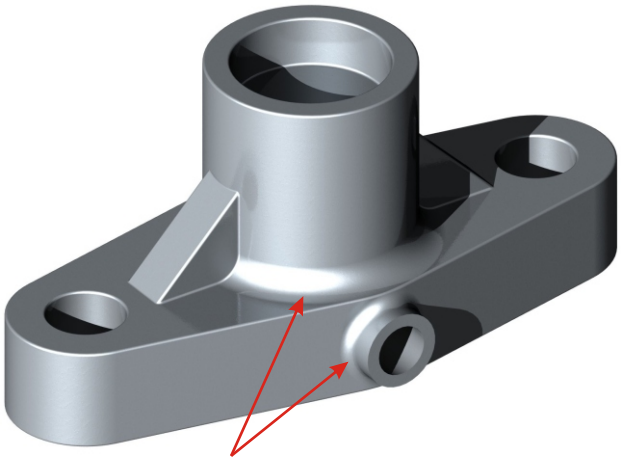

Verrundungsradius der drei zylindrischen Aufsätze R = 0,5E

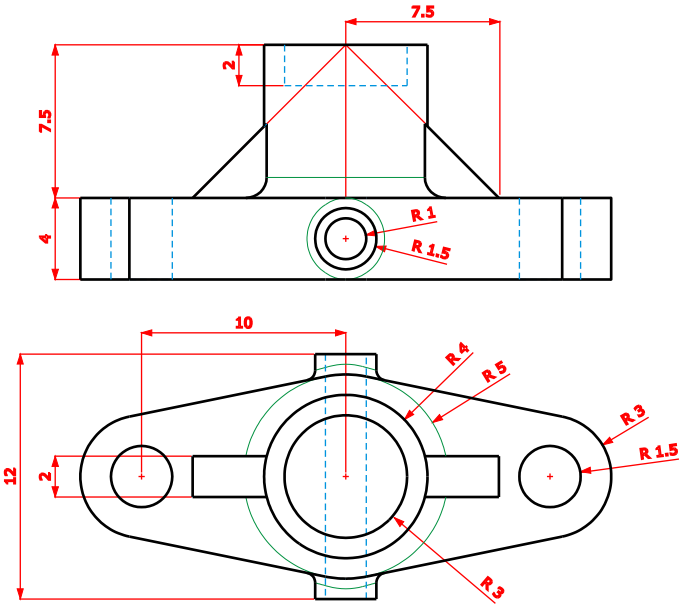

Sämtliche Kanten sind zu verrunden (r = 0,1E)

3) Flächenmodellierung:
Das Modell eines Einkaufszentrums besteht aus einem Schiebflächensegment (Leitparabel p mit Brennpunkt F, Schiebkurve ist ein Halbkreis k, Radius = 5) das zwischen der xy-Ebene und den Ebenen α und β liegt.

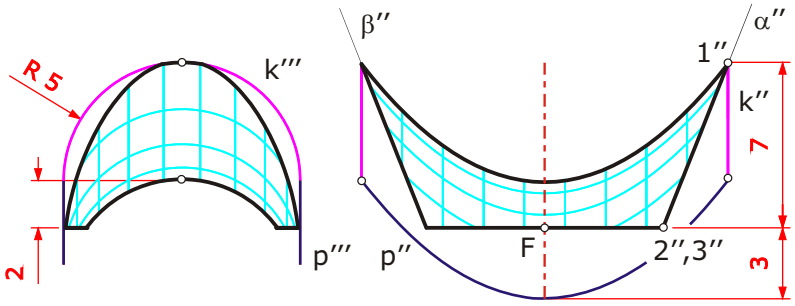

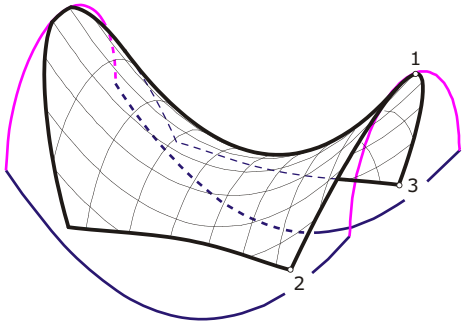

Erzeugen Sie ein Flächenmodell des Objekts und legen Sie alle notwendigen Hilfskonstruktionen auf eine geeignete Ansichtsebene.